VITRAC

WIRTGEN

Đa năng, Kinh tế, Hiện đại

Xe cào bóc nguội W2000

Đặc tính kỹ thuật

Trống cào	
Chiều rộng làm việc	2,000 mm
Chiều sâu làm việc*[1]	0–320 mm
Khoảng cách răng cào	18 mm
Tổng số răng cào	146
Đường kính trống cào với mũi cào	980 mm
Động cơ	
Nhà sản xuất	Caterpillar
Loại	C 18 ATAAC
Hệ thống làm mát	Bằng nước
Số xi lanh	6
Công suất định mức ở 2000 v/ph	429 kW/575 HP/583 PS
Công suất tối đa ở 1800 v/ph	429 kW/575 HP/583 PS
Dung tích xi lanh	18.1 lít
Tiêu thụ nhiên liệu, toàn tải	115 lít/h
Tiêu thụ nhiên liệu trung bình	46 lít/h
Tiêu chuẩn khí thải	EPA Tier 3, EN Stage 3a, CN Stage 3a
Hệ thống điện	24 V
Dung tích các thùng chứa	
Thùng nhiên liệu	1,310 lít
Thùng dầu thủy lực	300 lít
Thùng nước	3,430 lít
Các đặc tính truyền động	
Tốc độ của xe cào bóc khi làm việc, tối đa	0–84 m/phút
Tốc độ di chuyển của xe cào bóc, tối đa	0–5 km/h
Các dải xích	
Các dải xích (L x W x H)	1,720 x 300 x 610 mm
Băng tải chuyển vật liệu cào bóc	
Chiều rộng của băng tải sơ cấp	800 mm
Chiều rộng của băng tải xả vật liệu	800 mm
Công suất lý thuyết của băng tải xả vật liệu	330 m^3/h
Kích thước vận chuyển	
Kích thước máy (L x W x H)	7,200 x 2,585 x 3,000 mm
Kích thước băng tải xả vật liệu (L x W x H)	8,550 x 1,370 x 1,300 mm

*[1] Chiều sâu cào có thể bị thay đổi do dung sai và mài mòn.

Đặc tính kỹ thuật

Kích thước: mm

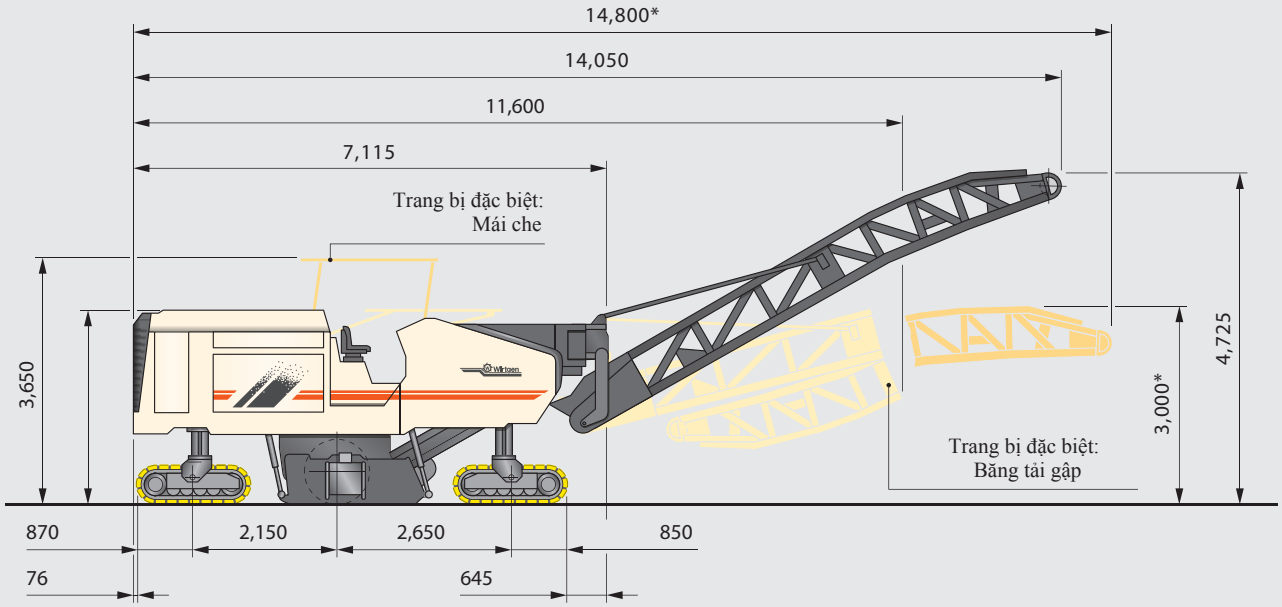

* = Kích thước hạ thấp cho di chuyển

Trọng lượng máy	
Trọng lượng khô của máy không có thùng nhiên liệu và băng tải	27,850 kg
Trọng lượng khi vận hành, CE*	30,150 kg
Trọng lượng vận hành lớn nhất (các thùng chứa đầy, đầy đủ các thiết bị)	33,577 kg
Trọng lượng các thùng chứa	
Thùng chứa nước (kg)	3,430 kg
Thùng chứa nhiên liệu diesel (0.83 kg/l)	1,087 kg
Trang bị tùy chọn đặc trưng làm tăng/giảm khối lượng xe	
Thợ vận hành và bộ dụng cụ	
Thợ vận hành	75 kg
Trọng lượng của 5 thùng chứa dụng cụ cắt	125 kg
Bộ dụng cụ kèm theo	30 kg

* = Khối lượng xe với nửa thùng nhiên liệu, nửa thùng nước, thợ vận hành (75 kg) và các bộ dụng cụ đi kèm, các trang thiết bị tùy chọn thêm.

Đặc tính kỹ thuật

Trang bị tùy chọn đặc trưng làm tăng/giảm khối lượng xe	
Tùy chọn các trống cào đi kèm thay cho tiêu chuẩn	
Bộ trống cào và trống cào bề rộng 2,200mm	300 kg
Bộ trống cào và trống cào thiết kế FCS Light, bề rộng 2,000mm	600 kg
Thiết bị tùy chọn khác	
Mái che thay cho tiêu chuẩn	250 kg
Băng tải đoạn gập thay cho tiêu chuẩn	360 kg

Kích thước: mm

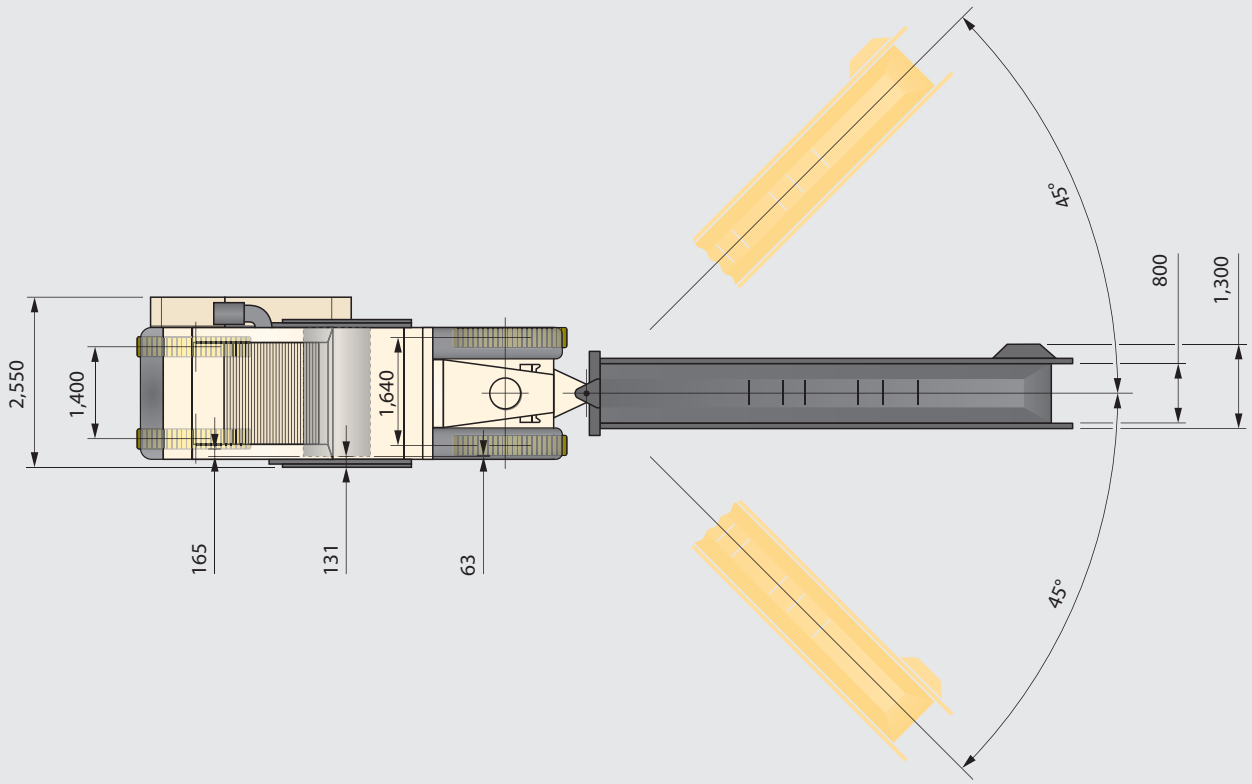

* = Kích thước ở vị trí băng tải hạ thấp cho di chuyển

Đặc điểm thiết bị

Thiết bị tiêu chuẩn

Máy cơ sở
- Hệ thống làm mát bằng nước với tốc độ quạt thay đổi theo nhiệt độ
- Ca-bô động cơ mở bằng thủy lực, có thể khóa được tích hợp với hệ thống cách âm
- Hệ thống máy nén khí
- Logo Wirtgen tiêu chuẩn với sơn màu trắng và sọc cam

Bộ trống cào
- Vỏ trống cào với trống 2,000mm, được che chắn toàn bộ bằng tấm chắn mài mòn
- Các công tắc điều khiển thêm cho tấm chắn trước trống cào ở mặt đất

Trống cào
- Trống cào với bề rộng trống 2,000mm, khoảng cách các răng 18 mm, thiết kế đế răng cào chốt đôi được hàn lại với trống

Băng tải chuyển vật liệu cào bóc
- Hệ thống tải 2 tầng với đai băng tải rộng 800mm
- Băng tải xả vật liệu quay góc 45 độ sang phải và trái
- Băng tải xả vật liệu đoạn dài vận hành bằng thủy lực
- Hệ thông băng tải với tốc độ có thể điều khiển được

Điều chỉnh cao độ cho xe cào bóc
- Điều chỉnh tốc độ tăng từng nấc theo toàn cấp tốc độ thông qua cần lái
- Kiểm soát động cơ tự động để điều chỉnh công suất tối ưu với các loại vật liệu khác nhau
- Điều khiển di chuyển bằng thủy lực (phân chia dòng chảy dầu)
- Chế độ lái có thể lựa chọn tự do cho các bánh xích

Khoang vận hành
- Bộ hiển thị đa chức năng WIDIS 32 với chỉ báo mã lỗi ở bảng điều khiển bên tay phải
- Các tấm che bảng điều khiển có thể khóa được

Điều chỉnh chiều cao của khung xe
- Trang bị các guốc xích cao su PU chống mài mòn
- Dẫn động tất cả các dải xích bằng thủy lực, có thể điều chỉnh liên tục với khóa vi sai thủy lực
- Điều chỉnh chiều cao thông qua van tỉ lệ (tuyến tính)

Các mục khác
- Cụm đèn: 10 đèn
- Cụm an toàn đầy đủ với 6 công tắc ngừng khẩn cấp
- Hộp dụng cụ có thể khóa được với bộ dụng cụ cho dịch vụ và bảo trì
- Bảo hành 12 tháng hoặc 1000 giờ vận hành máy

Thiết bị tùy chọn

Máy cơ sở
- 1 hay nhiều loại màu sơn đặc biệt

Bộ trống cào
- Trống cào với vỏ trống 2,000mm, FCS Light

Trống cào
- Trống cào với bề rộng làm việc 2,000mm, LA8, HT 22, thay thế đế răng cào nhanh theo thiết kế FCS Light
- Trống cào với bề rộng làm việc 2,000mm, HT5, LA6x2 hệ thống đế hàn theo thiết kế FCS Light
- Lắp và tháo các răng cào bằng khí nén

Băng tải chuyển vật liệu cào bóc
- Băng tải xả vật liệu dài gập được, vận hành bằng thủy lực

Điều chỉnh cao độ cho xe cào bóc
- Hệ thống cao độ tự động LEVEL PRO với 2 cảm biến dây cáp
- 2 bộ cảm biến đa điểm (mỗi bộ gồm 3 cảm biến siêu âm)
- Cảm biến độ dốc nghiêng bằng điện tử

Khoang vận hành
- Mái che GPS cách âm, bền chắc với màn phía sau mái che gập được, có thể hạ thấp bằng thủy lực

Các mục khác
- Bộ làm sạch bằng nước cao áp hoạt động bằng thủy lực (tối đa 200 bar)

WIRTGEN

WIRTGEN GmbH
Reinhard-Wirtgen-Str. 2 · 53578 Windhagen · Germany
Phone: +49 (0) 26 45 / 131-0 · Fax: +49 (0) 26 45 / 131-392
Internet: www.wirtgen.com · E-Mail: info@wirtgen.com

TỔNG ĐẠI LÝ CHÍNH THỨC TẠI VIỆT NAM

VITRAC

Công ty Cổ Phần Tổng Công Ty Vĩnh Phú
Số 990 - Xa lộ Hà Nội - Kp2 - P. Bình Đa - Biên Hòa - Đồng Nai.
(Hotline) 0919 25 26 91 - ĐT: 0613 831 615
Email: vinhphu@vitrac.vn - Website: www.vitrac.vn

Văn phòng, Kho hàng tại Hà Nội
Lô 1 - KCN Quang Minh - Mê Linh - Hà Nội
Km 9 - Cao tốc Thăng Long - Nội Bài.
(Hotline) 0916 640 680 - ĐT: 04.3556 2277 - Email: vinhphuhanoi@vitrac.vn

Phiên bản in: VITRAC -Máy cào bóc nguội - 2016 - 06 - 001